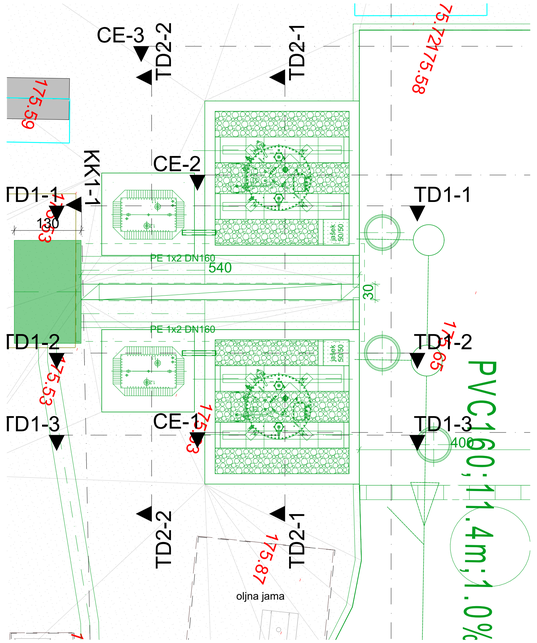

TLORIS KLETI 1:50

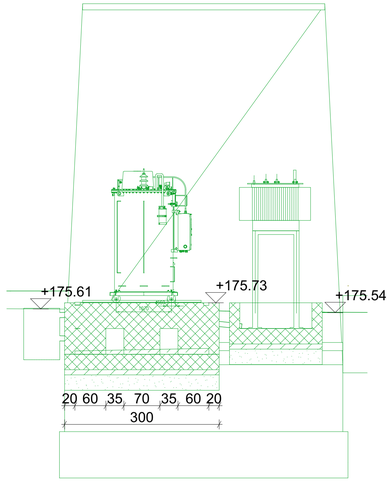

PREREZ TD1-1 1:50

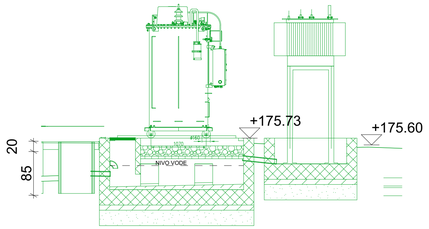

PREREZ TD1-2 1:50

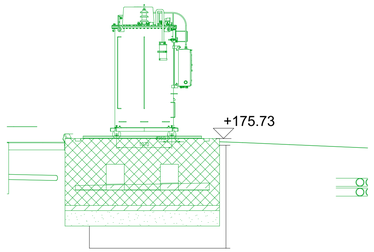

PREREZ 1:50

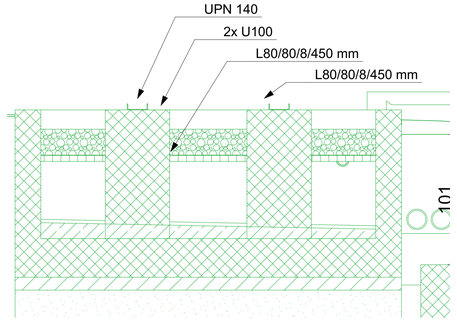

PREREZ TD2-1 1:20

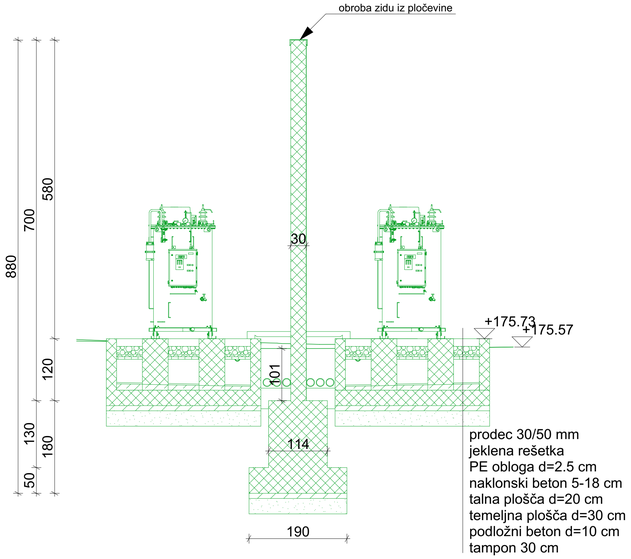

PREREZ TD2-1 1:50

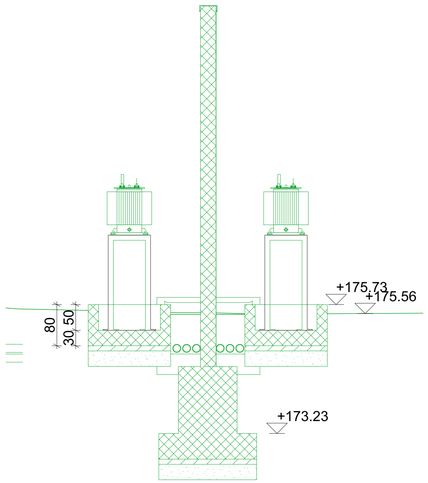

PREREZ TD2-2 1:50

LEGENDA:

OBSTOJEČE

NOVO

Kota vhoda zgradbe (±0,00 m) je 175,97 mnv.

Spremembe/Revision			
Spremembe/Revision	Datum/Rev. dat.	Podpis/Signature	

Investitor/Investor: Elektro Maribor, d. d. Vetrinjska ulica 2 2000 Maribor		Objekt/Facility: RTP 110/20 kV Ljutomer	
Projektant/Glavni projektant/Design engineer: SIPRO INŽENIRING CKŽ 135c SI-8270 KRŠKO		Del objekta/Part of facility:	
Podizvajalec/Subcontractor: ACTIVION PROJECTMANAGEMENT Mivka 10a SI-1000 LJUBLJANA		Strokovno področje načrta/type of design: 2. Načrt s področja gradbeništva	
	Ime in priimek/Full name/name	Ev. št./Id. No.	Naziv dokumenta/title of document: TEMELJI DUŠILK IN POŽARNA STENA
Vodja projekta/Signed by:	Primož Vintar, mag. inž. el.	E-2356	
Pooblaščeni/Confirmed by:	Goran Žuža, univ. dipl. inž. grad.	G-4669	
Pooblaščeni/Confirmed by:	mag. Mojca Hočevar, univ. dipl. inž. arh.	A-1408	
Odgovorni/Signed by:			

Kraj/Place:		Št. načrta/Plan No.: SIP593.2/2024	Vrsta dok./Type of doc.: DZR
Datum/Date:		Št. risbe/Drawing No.: SIP593.2-DZR.G02	Izvedba/Revision: 1/1
Datum/Date: 08.2024	Merilo/Scale: 1:100	Št. risbe/Drawing No.: SIP593.2-DZR.G02.9	Izv./Rev. 0

VSE PRAVICE PRIDRŽANE